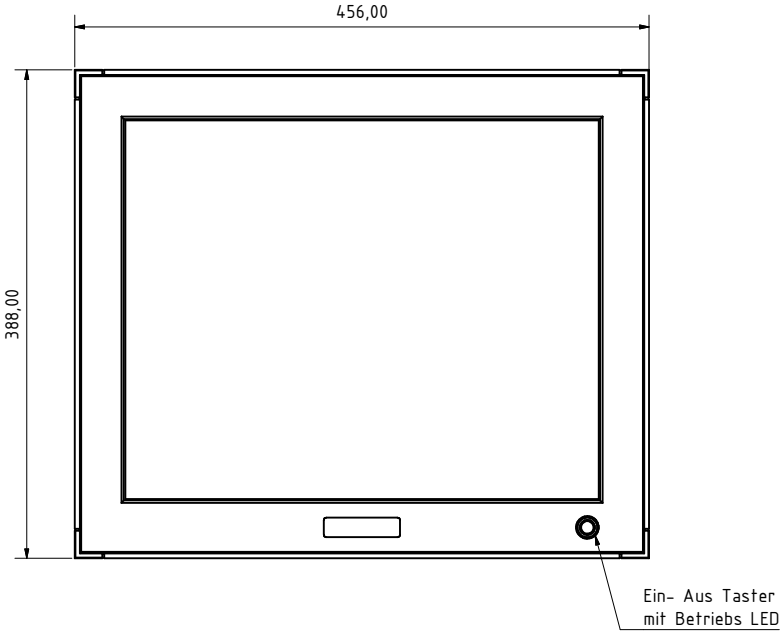

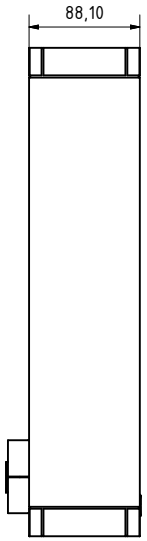

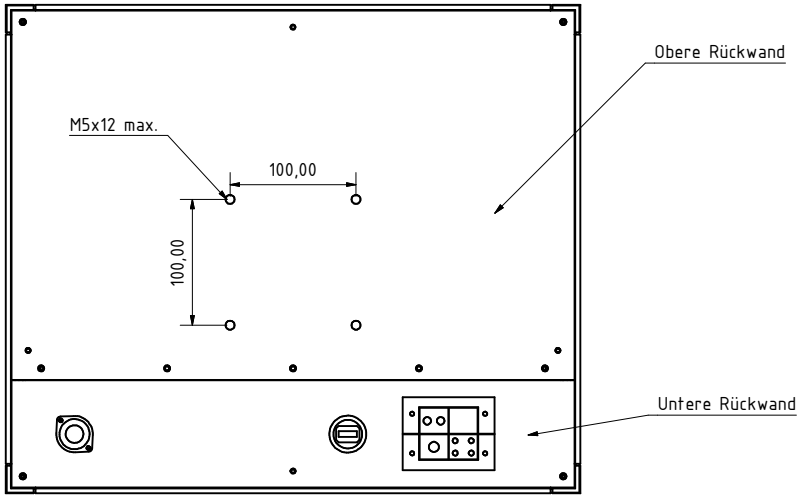

ANSICHT12 (1 : 3)

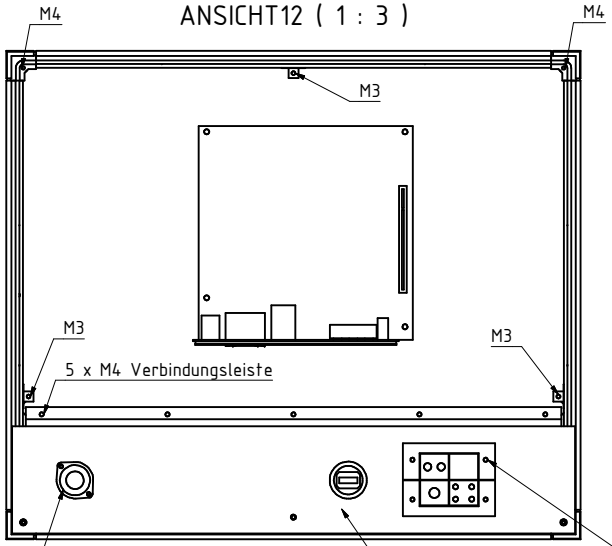

Zur Kabeleinführung die Obere Rückwand demontieren,
dazu die 2 oberen und die 5 unteren Schrauben M4
auf der Verbindungsleiste, sowie die 3 Schrauben M3
an den Halteclips oben und seitlich lösen.
Die untere Rückwand muss normalerweise nicht demontiert werden,
um die Kabel einzuführen.

Die 4 Schrauben M4 der Mehrfachverschraubung lösen,
sodass die gesamte Verschraubung demontiert ist.
Danach die Kabel verlegen.
Die Kabel werden durch das Loch der unteren Rückwand
eingeführt und am Mainboard angeschlossen.
Danach die Gummies über die Kabel legen
und die Verschraubung wieder zusammenbauen.
Erst dann wird die Verschraubung wieder auf die
Rückwand montiert.

USB Anschluss IP65 optional

Spannungsversorgung 12-24V DC, 230V AC
Belegung:
230VAC L1=1, N=2, PEN=4
12-24VDC L+=2, M=3, PEN=4

C19 Ansichten

	Datum	Name
Gezeichnet	16.10.2009	rengelbrecht
Kontrolliert		
Norm		

C19

1

A2

Status | Änderungen | Datum | Name